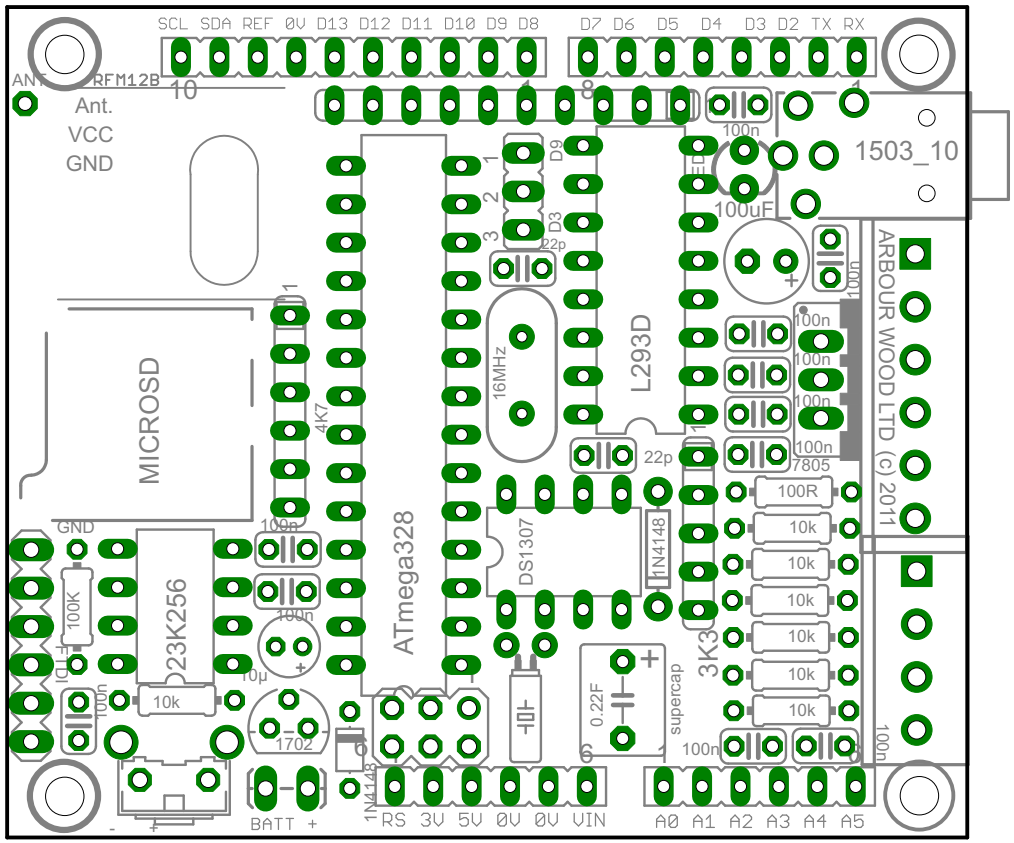
SCL SDA REF 0V D13 D12 D11 D10 D9 D8
D7 D6 D5 D4 D3 D2 TX RX
RFM12B
Ant.
VCC
GND
1503_10
100uF
100n
MICROSD
ATmega328
L293D
16MHz
22p
DS1307
1N4148
7805
100R
10k
3K3
4K7
23K256
100K
10µ
1702
0.22F
supercap
BATT +
RS 3V 5V 0V 0V VIN
A0 A1 A2 A3 A4 A5
ARBOUR WOOD LTD (c) 2011